ЛИМЦ.60148.05.000.019

Ra 12,5 (√)

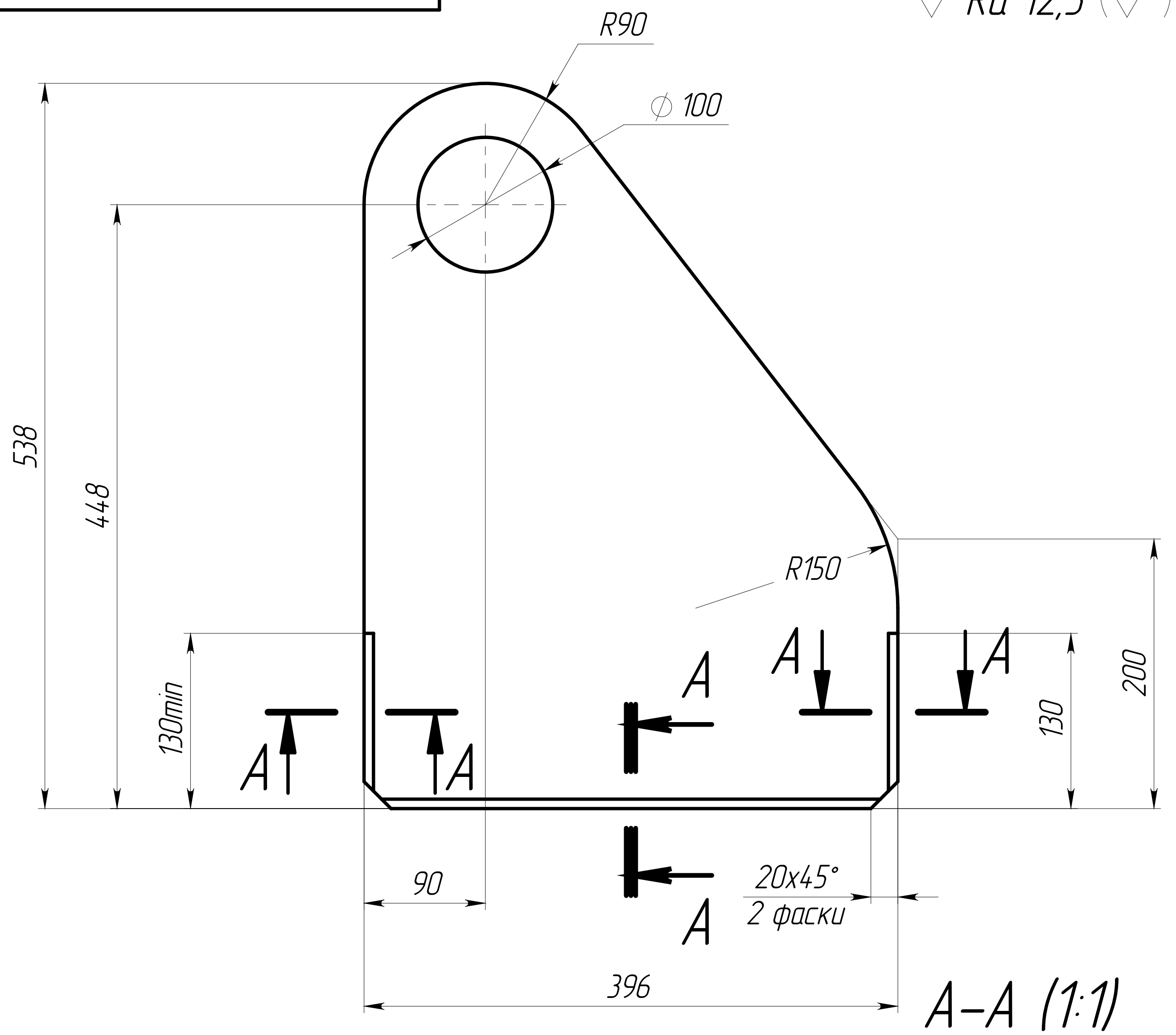
R90
⌀ 100
538
448
130min
A
A
A
A
A
A
R150
130
200
90
20x45°
2 фаски
396

А–А (1:1)

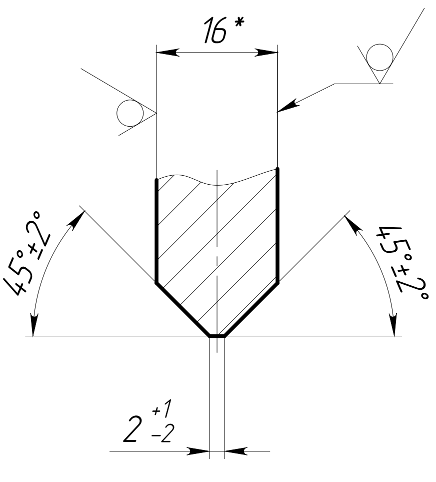
16 *
45°±2°
45°±2°
2 +1 −2

1. *ŭǪǱǶǯÅ ǯǵĩ åǹÅǪǪǸǴ.
2. Общие допуски по ГОСТ 30893.1: ±IT14/2.
3. ǖǪÅǴǲÅǸǪǪÆÊ ǸǫǸǲǷǪäǯǷǲǯ äǯÅÆǯǰǪ.

Перв. примен.
ЛИМЦ.60148.05.000.000
Справ. №
Подп. и дата
Инв. № дубл.
Взам. инв. №
Подп. и дата
Инв. № подл.

ЛИМЦ.60148.05.000.019

Изм.	Лист	№ докум.	Подп.	Дата
Разраб.		Быков		16.7.25
Пров.		Лаптев		
Т. контр.				
Н. контр.				
Утв.		Соломатин		

Ухо

Лит.	Масса	Масштаб
	19.77	1:5

Лист | Листов 1

Лист $\frac{\text{Б–ПН–16 ГОСТ 19903–2015}}{\text{09Г2С ГОСТ 19281–2014}}$

АО "БТ"

Шифр:

Копировал

Формат А4